SHI LING® 浙江世菱半导体有限公司
ZHEJIANG SHILING SEMICONDUCTOR CO.,LTD.

Specifcation of products

：

：MBRP300100CTT26

ZHEJIANG SHILING SEMICONDUCTOR CO.,LTD.

0578 3615066

323000

E-mail:smrshiling12@163.com

Http//www.smrshiling.com

02 2026.5

ELECTRICAL CHARACTERISTICS T_C=25℃ unless otherwise specified

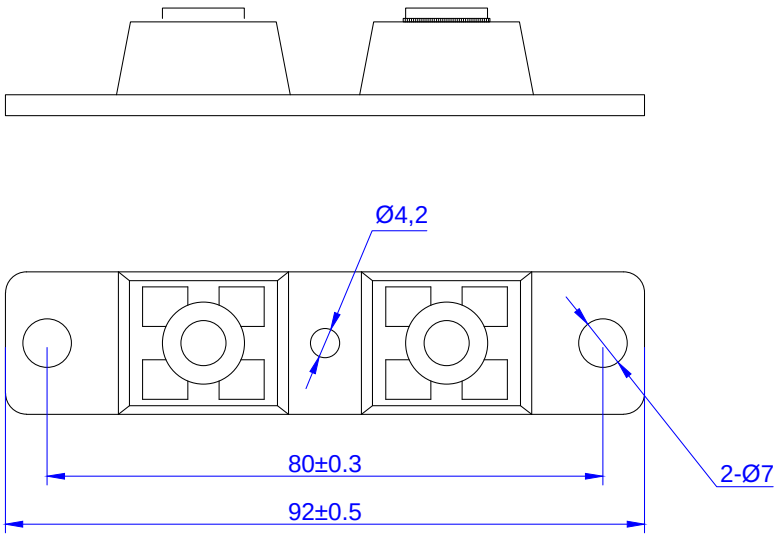
Ø4,2
80±0.3
92±0.5
2-Ø7